LOW NOx

STEEL TL

Водогрейный котел **с тремя ходами по тракту дымовых газов**. Котел может быть укомплектован вентиляторной горелкой на жидком или газообразном топливе. Котел STEEL TL предрасположен для получения **низких выбросов оксидов азота** (при использовании горелок с функцией LOW NOx). Корпус котла выполнен из стали с огнеупорной окраской и покрыт плотной стекловолоконной изоляцией. Котлы выпускаются в двух мощностных диапазонах 16 типоразмеров, номинальной теплопроизводительностью от 63 до 1880 кВт и 18 типоразмеров теплопроизводительностью от 3000 до 18000 кВт. Пульт управления не входит в комплект поставки и заказывается отдельно.





АРТИКУЛЫ ДЛЯ ЗАКАЗА

артикул	модель	артикул	модель	артикул	модель	артикул	модель
96723	STEEL TL 63	96731	STEEL TL 495		STEEL TL 3000		STEEL TL 10000
96724	STEEL TL 82	96732	STEEL TL 620		STEEL TL 3500		STEEL TL 11000
96725	STEEL TL 105	96733	STEEL TL 720		STEEL TL 4000		STEEL TL 12000
96726	STEEL TL 150	96734	STEEL TL 830		STEEL TL 5000		STEEL TL 14000
96727	STEEL TL 180	96735	STEEL TL 1080		STEEL TL 6000		STEEL TL 16000
96728	STEEL TL 221	96736	STEEL TL 1300		STEEL TL 7000		STEEL TL 18000
96729	STEEL TL 298	96737	STEEL TL 1580		STEEL TL 8000		
96730	STEEL TL 380	96738	STEEL TL 1880		STEEL TL 9000		

ПРЕИМУЩЕСТВА

- Возможность получения низких выбросов оксидов азота при использовании соответствующих моделей горелок.
- Дверца котла может открываться направо или налево;
- Теплоизоляция дверцы котла выполнена из огнеупорного бетона;
- Модели до 830 кВт имеют транспортировочную ширину менее 1020 мм, что позволяет их транспортировать через дверные проемы и применять в реконструируемых котельных, а также ограниченных по площади блочно-модульных котельных;

ТЕХНИЧЕСКИЕ ХАРАКТЕРИСТИКИ

	МОДЕЛЬ КОТЛА																
	63	**82**	**105**	**150**	**180**	**221**	**298**	**380**	**495**	**620**	**720**	**830**	**1080**	**1300**	**1580**	**1880**	
Номинальная тепловая мощность	71	93	120	163	202	245	326	412	545	686	795	915	1 198	1 438	1 743	2070	кВт
Номинальная теплопроизводительность*	63	82	105	150	180	221	298	380	495	620	720	830	1080	1300	1580	1880	кВт
КПД при максимальной мощности*	92,4	92,4	92,9	92	92,3	92,3	92,2	92,2	92	92,3	92,2	92,1	92,3	92,2	92,2	92,1	%
Температура дымовых газов*	128	130	124	155	135	140	146	150	149	147	147	153	149	151	153	154	°C
Аэродинамическое сопротивление*	0,4	0,6	0,75	1,6	1,2	1,75	1,2	2,1	3,5	4,5	4,9	5,8	6,2	8,5	5,5	7,3	мбар
Общая поверхность теплообмена	2,49	3,47	3,93	5,10	5,90	6,63	9,11	10,54	13,45	15,14	17,55	19,58	25,71	33,31	40,49	50,71	м²
Максимальное рабочее давление	5	5	5	5	5	5	5	5	5	5	5	5	6	6	6	6	бар
Макс. температура в котле	110																°C
Минимально допустимая температура в обратном трубопроводе	55																°C
Гидравлическое сопротивление при ΔT 15°C	60	70	80	100	180	200	350	530	150	230	330	520	210	300	280	390	мбар
Водяной объем котла	131	187	204	270	285	322	408	475	656	737	807	932	1580	1791	2297	2496	литр

* для температурного режима 60-80°C

	МОДЕЛЬ КОТЛА													
	3000	**3500**	**4000**	**5000**	**6000**	**7000**	**8000**	**9000**	**10000**	**11000**	**12000**	**14000**	**16000**	**18000**	
Номинальная тепловая мощность	3226	3763	4301	5376	6452	7527	8602	9677	10753	11828	12903	15054	17204	19355	кВт
Номинальная теплопроизводительность*	3000	3500	4000	5000	6000	7000	8000	9000	10000	11000	12000	14000	16000	18000	кВт
КПД при максимальной мощности*	93,5	93,5	93,5	93,5	93,5	93,5	93,5	93,5	93,5	93,5	93,5	93,5	93,5	93,5	%
Температура дымовых газов*	160	160	160	160	160	160	160	160	160	160	160	160	160	160	°C
Аэродинамическое сопротивление*	6	8	8	8	9	9	8	8	9	9	11	11	12	13	мбар
Общая поверхность теплообмена	98	114	128	174	181	216	235	268	280	302	356	413	468	356	м²
Максимальное рабочее давление	6	6	6	6	6	6	6	6	6	6	6	6	6	6	бар
Максимальная температура в котле	110														°C
Минимально допустимая темп. в обратном трубопроводе	55														°C
Гидравлическое сопротивление при ΔT 20°C	58	71	92	54	71	92	117	142	83	208	217	250	283	313	мбар
Водяной объем котла	6400	6650	6760	10600	11000	12000	12500	15500	16000	17500	20500	23500	30000	33000	литр

* для температурного режима 60-80°C

ГАБАРИТНЫЕ И ПРИСОЕДИНИТЕЛЬНЫЕ РАЗМЕРЫ, ВЕС

STEEL TL 63–82

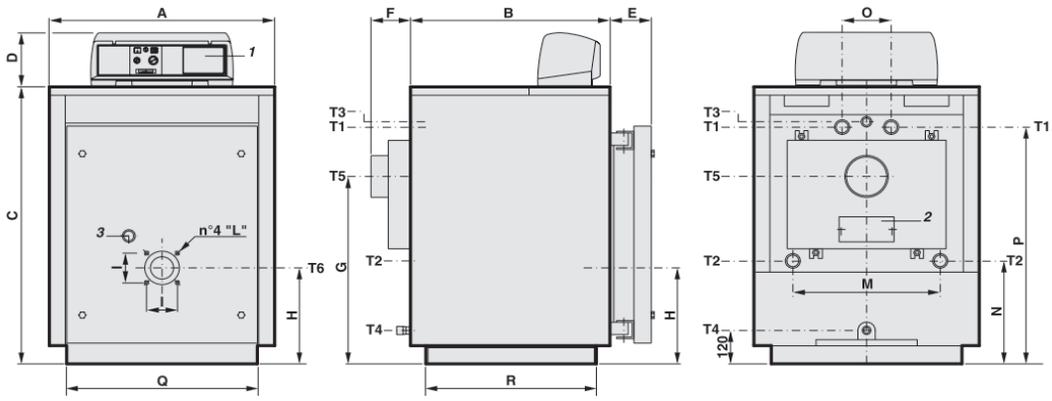

STEEL TL 105–380

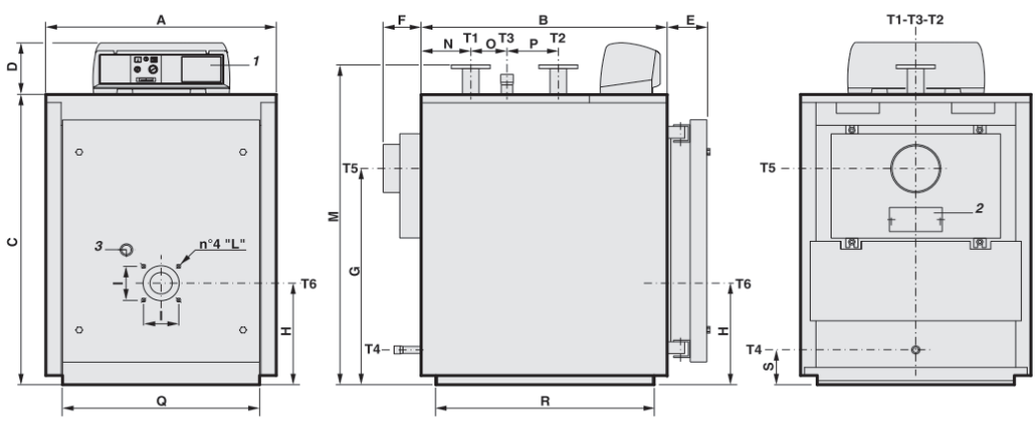

	МОДЕЛЬ КОТЛА							
	63	**82**	**105**	**150**	**180**	**221**	**298**	**380**
T1 – патрубок подачи котла Ø	1 ½’	1 ½’	DN50	DN50	DN65	DN65	DN80	DN80
T2 – патрубок обратки котла Ø	1 ½’	1 ½’	DN50	DN50	DN65	DN65	DN80	DN80
T3 – штуцер для группы безопасности Ø	1’	1’	1 ¼’	1 ¼’	1 ½’	1 ½’	2’	2’
T4 – слив котла Ø	¾’	¾’	¾’	¾’	¾’	¾’	¾’	¾’
T5 – патрубок дымохода Ø (мм) внутр	154	154	204	204	204	204	254	254
T6 – отверстие для установки горелки Ø (мм)	132	132	132	132	180	180	180	180
A	740	740	820	820	860	860	890	890
B	690	950	885	1145	1080	1210	1275	1470
C	950	950	1082	1082	1182	1182	1352	1352
D	190	190	190	190	190	190	190	190
E	140	140	140	140	140	140	140	140
F	145	145	145	145	145	145	145	145
G	660	660	748	748	828	828	928	928
H	345	345	380	380	400	400	440	440
I	120	120	120	120	-	-	-	-
L	M8	M8	M8	M8	-	-	-	-
M	470	470	1210	1210	1310	1310	1495	1495
N	310	310	175	175	215	215	255	255
O	190	190	130	390	210	210	285	285
P	846	846	185	185	250	250	315	315
Q	660	660	710	710	750	750	780	780
R	590	850	786	1046	981	1111	1177	1372
Вес (кг)	307	348	426	503	564	621	812	906

STEEL TL 495–720

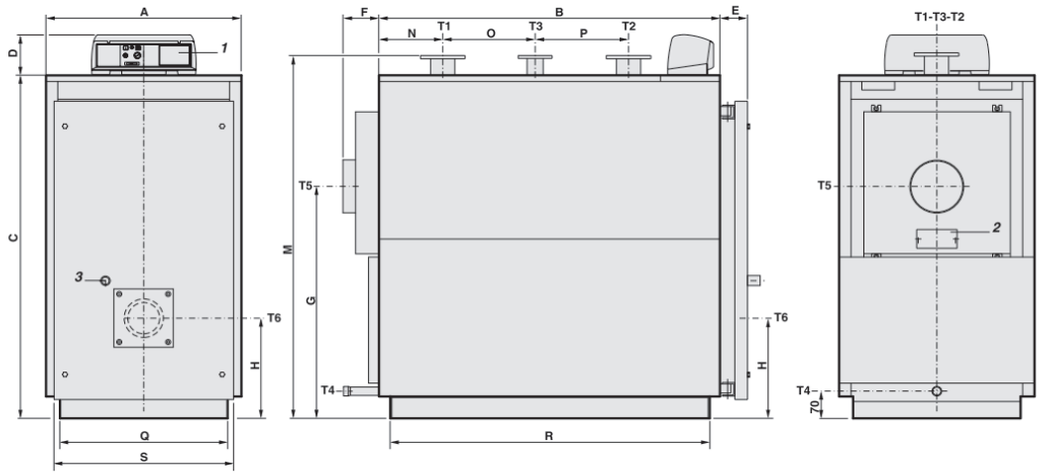

STEEL TL 830

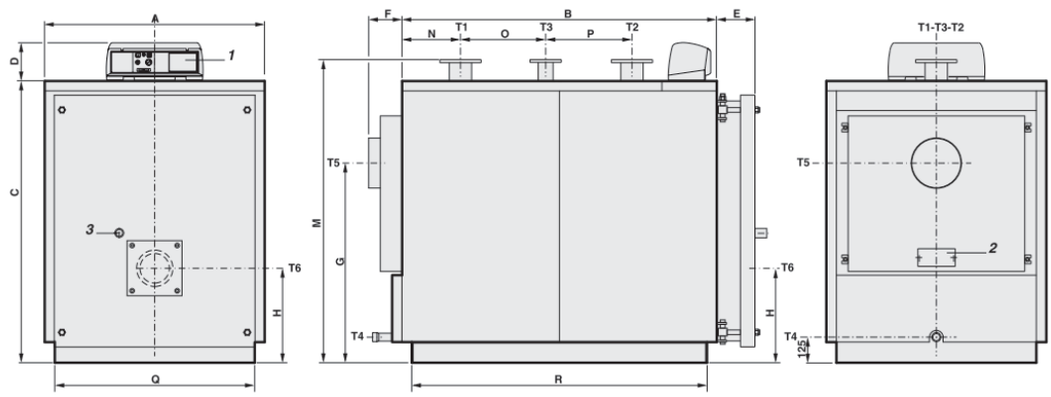

	МОДЕЛЬ КОТЛА				
	380	**495**	**620**	**720**	**830**
T1 – патрубок подачи котла Ø	DN80	DN100	DN100	DN100	DN100
T2 – патрубок обратки котла Ø	DN80	DN100	DN100	DN100	DN100
T3 – штуцер для группы безопасности Ø	2’	DN65	DN65	DN65	DN65
T4 – слив котла Ø	¾’	1’	1’	1’	1 ¼’
T5 – патрубок дымохода Øвнутр (мм)	254	254	254	254	254
T6 – отверстие для установки горелки Ø (мм)	180	220	220	220	270
A	890	920	920	920	1122
B	1470	1605	1800	1995	2115
C	1352	1645	1645	1645	1432
D	190	190	190	190	190
E	140	135	135	135	195
F	145	195	195	195	195
G	928	1110	1110	1110	1025
H	440	480	480	480	480
M	1495	1735	1735	1735	1540
N	255	298	298	298	298
O	285	435	435	435	945
P	315	440	440	440	440
Q	780	790	790	790	1020
R	1372	1505	1790	1895	2014
S	-	860	860	860	-
Вес (кг)	906	1198	1304	1431	1581

STEEL TL 1080–1880

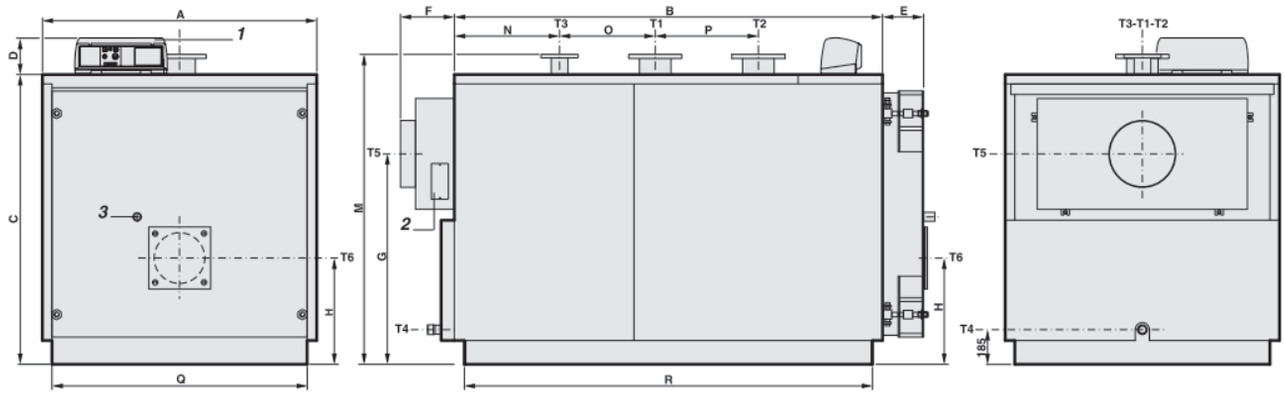

	МОДЕЛЬ КОТЛА			
	1080	**1300**	**1580**	**1880**
T1 – патрубок подачи котла Ø	DN150	DN150	DN150	DN150
T2 – патрубок обратки котла Ø	DN150	DN150	DN150	DN150
T3 – штуцер для группы безопасности Ø	DN80	DN80	DN100	DN100
T4 – слив котла Ø	1 ½'	1 ½'	1 ½'	1 ½'
T5 – патрубок дымохода Ø (мм) внутр	354	354	404	404
T6 – отверстие для установки горелки Ø (мм)	270	270	285	285
A	1462	1462	1622	1622
B	2282	2652	2692	3014
C	1542	1542	1702	1702
D	190	190	190	190
E	230	230	230	230
F	290	290	290	290
G	1120	1120	1245	1245
H	565	565	605	605
M	1650	1650	1810	1810
N	561	561	661	661
O	510	510	670	670
P	550	550	700	700
Q	1360	1360	1520	1520
R	2176	2546	2590	29100
Вес (кг)	2444	2965	3685	4089

STEEL TL 3000–18000

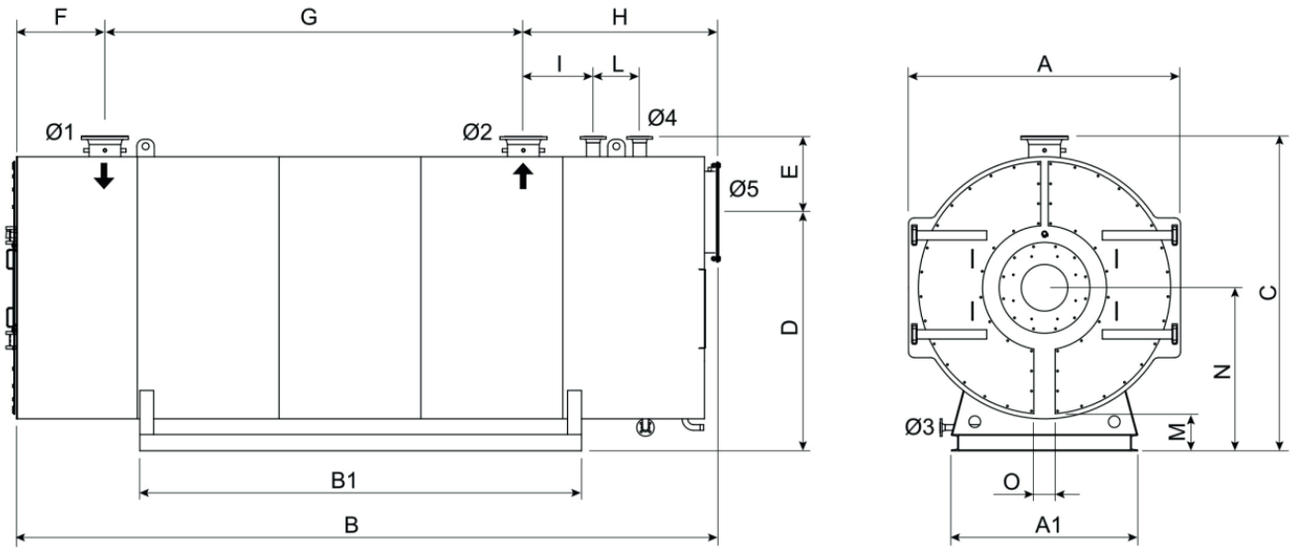

МОДЕЛЬ КОТЛА

		3000	3500	4000	5000	6000	7000	8000	9000	10000	11000	12000	14000	16000	18000
A	мм	2010	2050	2100	2350	2400	2480	2580	2750	2800	2900	3000	3080	3280	3370
B	мм	5164	5310	5425	6115	6332	6415	6432	6466	6732	6732	7332	8102	8492	8902
C	мм	2370	2400	2450	2700	2750	2830	3000	3150	3300	3400	3500	3700	3900	4000
D	мм	1790	1820	1795	2050	2095	2115	2300	2400	2400	2500	2600	2800	3000	3100
F	мм	2800	3000	3000	3800	3500	4000	3700	4020	4000	4250	4400	4500	5000	5200
G	мм	801	801	881	851	791	851	800	755	800	800	800	800	800	800
H	мм	2900	3080	2800	3600	3600	3900	3700	3920	4000	4000	4600	5200	5800	6200
I	мм	1463	1429	1741	1658	1941	1663	1932	1658	1932	1932	1932	2102	1892	1902
L	мм	800	800	1050	1000	1050	1000	1050	1000	550	550	550	550	550	550
R	мм	1240	1250	1275	1400	1425	1465	1515	1625	1625	1675	1725	1765	1865	1910
Ø1 – патрубок обратки котла		DN 200	DN 200	DN 200	DN 250	DN 250	DN 250	DN 250	DN 250	DN 300	DN 300	DN 350	DN 400	DN 450	DN 450
Ø2 – патрубок подачи котла		DN 200	DN 200	DN 200	DN 250	DN 250	DN 250	DN 250	DN 250	DN 300	DN 300	DN 350	DN 400	DN 450	DN 450
Ø3 – слив из котла		DN 40	DN 40	DN 40	DN 40	DN 40	DN 40	DN 40	DN 40	DN 40	DN 40	DN 40	DN 40	DN 40	DN 40
Ø4 – группа безопасности		DN 80	DN 80	DN 80	DN 100	DN 100	DN 100	DN 100	DN 100	DN 125	DN 125	DN 125	DN 125	DN 125	DN 125
Ø5 – диаметр дымохода	мм	600	600	700	700	700	800	800	900	900	900	1000	1100	1100	1200
Вес	кг	6720	6800	8100	10060	11000	13000	14000	16000	18000	19000	22500	26000	30000	34000